Projecteur LED sans détecteur - Professional Line

XLED PRO ONE Plus

sans détecteur de mouvement - anthracite
EAN 4007841 069544
Réf. 069544

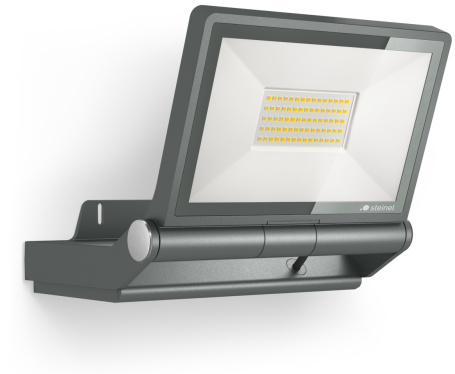

LED
long life LED 50.000 h

3000 K
3000K warm-white

IP44

180° vertical

Indoor/Outdoor

networkable via cable

energy saving

Light source not exchangeable

Control gear not exchangeable

CE

Description du fonctionnement

Le projecteur réinventé. Le projecteur XLED PRO ONE Plus sans capteur, pivotant à 180° dans un élégant boîtier en aluminium, garantit un éclairage de jour de grandes surfaces avec un blanc chaud de 3000 K et un 4370 lm de 33,1 W . Adapté pour le fonctionnement manuel des interrupteurs et la mise en réseau par câble en association avec un modèle avec capteur. Avec adaptateur pour le montage en saillie en option. Garantie de 5 ans.

Caractéristiques techniques

Dimensions (L x l x H)	202 x 259 x 226 mm
Avec source	Oui, système d'éclairage LED STEINEL
Avec détecteur de mouvement	Non
Garantie du fabricant	5 ans
Variante	sans détecteur de mouvement - anthracite
UC1, Code EAN	4007841069544
Emplacement	Extérieur
Emplacement, pièce	extérieur, jardin, entrée, Cour et allée, tout autour du bâtiment
Coloris	anthracite
Support mural d'angle inclus	Non
Lieu d'installation	plafond, mur
Montage	En saillie, Mur
Résistance aux chocs	IK03
Indice de protection	IP44
Classe	I
Température ambiante	-20 – 40 °C

Lampes LED < 2 W	16 W
Interrupteur crépusculaire	Non
Matériau de recouvrement	caches enfichables
Flux lumineux total du produit	4370 lm
Flux lumineux mesure (360°)	4370 lm
Efficacité totale du produit	132 lm/W
Température de couleur	3000 K
Écart de couleur LED	SDCM3
Ampoule	LED non interchangeable
Durée de vie LED L70B50 (25°)	> 36000
Système de refroidissement des LED	Contrôle thermique passif
Fonctions	Sortie de relais
Fonction balisage	Non
Éclairage principal réglable	Non
Réglage du seuil de déclenchement Teach (apprentissage)	Non
Mise en réseau possible	Oui

XLED PRO ONE Plus

sans détecteur de mouvement - anthracite
EAN 4007841 069544
Réf. 069544

Caractéristiques techniques

Matériau du boîtier	Aluminium	Mise en réseau via	Câble
Matériau du cache	Verre transparent	Puissance	33,1 W
Alimentation électrique	220 – 240 V / 50 – 60 Hz	Indice de rendu des couleurs IRC	= 80

Accessoires

EAN 4007841 080983	Adaptateur pour montage en surface XLED PRO ONE Plus + Max
EAN 4007841 079000	RC 12

XLED PRO ONE Plus

sans détecteur de mouvement - anthracite
EAN 4007841 069544
Réf. 069544

Dessin dimensionnel

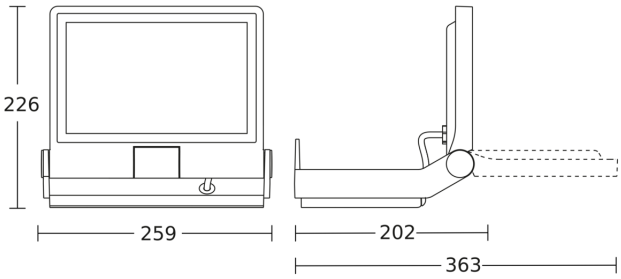

Schéma du circuit esclave

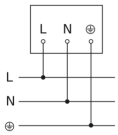
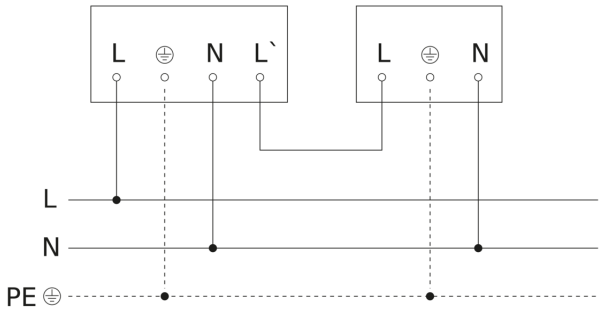
Schéma du circuit d´interconnexion maître/esclave